CityStar.ru

Продам квартиру

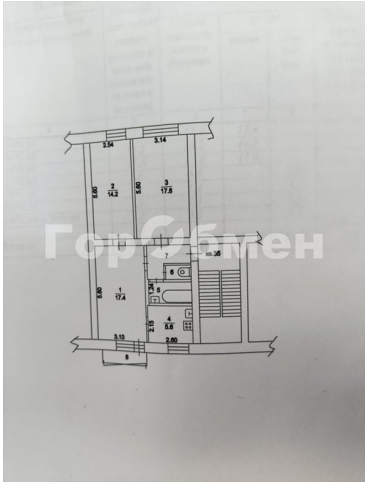

Цена	5 300 000 р.
Адрес	Жарова, 39
Кол-во комнат	Трехкомнатная
Площадь	общая 62,5 м2, жилая 49,4 м2, кухни 5,8 м2
Контактное лицо	Макрова Татьяна, ГОРОБМЕН
Телефон	+79261725159
Ссылка	http://a.citystar.ru/2-23969423

Продам квартиру
т.: +79261725159
http://a.citystar.ru/2-23969423

Продам квартиру
т.: +79261725159
http://a.citystar.ru/2-23969423
Продам квартиру
т.: +79261725159
http://a.citystar.ru/2-23969423
Продам квартиру
т.: +79261725159
http://a.citystar.ru/2-23969423
Продам квартиру
т.: +79261725159
http://a.citystar.ru/2-23969423
Продам квартиру
т.: +79261725159
http://a.citystar.ru/2-23969423
Продам квартиру
т.: +79261725159
http://a.citystar.ru/2-23969423
Продам квартиру
т.: +79261725159
http://a.citystar.ru/2-23969423
Продам квартиру
т.: +79261725159
http://a.citystar.ru/2-23969423

CityStar.ru

Продам квартиру

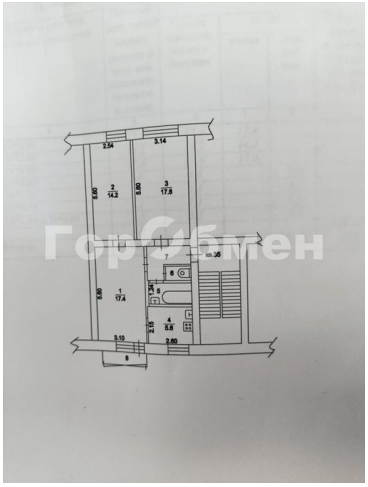

Цена	5 300 000 р.
Адрес	Жарова, 39
Кол-во комнат	Трехкомнатная
Площадь	общая 62,5 м2, жилая 49,4 м2, кухни 5,8 м2
Контактное лицо	Макрова Татьяна, ГОРОБМЕН
Телефон	+79261725159
Ссылка	http://a.citystar.ru/2-23969423

Продам квартиру
т.: +79261725159
http://a.citystar.ru/2-23969423
Продам квартиру
т.: +79261725159
http://a.citystar.ru/2-23969423
Продам квартиру
т.: +79261725159
http://a.citystar.ru/2-23969423
Продам квартиру
т.: +79261725159
http://a.citystar.ru/2-23969423
Продам квартиру
т.: +79261725159
http://a.citystar.ru/2-23969423
Продам квартиру
т.: +79261725159
http://a.citystar.ru/2-23969423
Продам квартиру
т.: +79261725159
http://a.citystar.ru/2-23969423
Продам квартиру
т.: +79261725159
http://a.citystar.ru/2-23969423